SCHEDA TECNICA

FURGONE TRASPORTO CAVALLI

LIGHT RANGE

IVECO

FURGONE
TRASPORTO CAVALLI

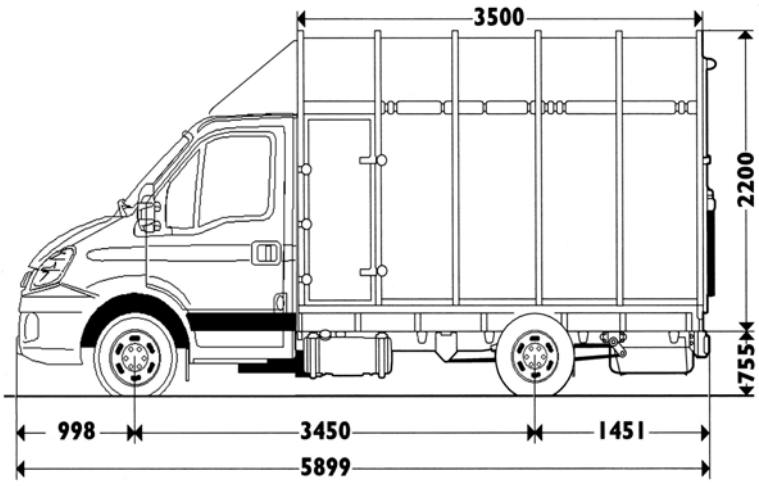

DESCRIZIONE ALLESTIMENTO

La furgonatura è realizzata interamente in acciaio zincato ed alluminio per conferire la massima protezione contro le ossidazioni causate dagli agenti atmosferici.

Possono essere trasportati due cavalli ed i veicoli si guidano con patente di categoria:
B - modelli **35S10 / 35C10/ C12/ C15/ C18**
C - modelli **50C15/ C18**.
L'apertura e la chiusura della rampa posteriore di salita e di quella laterale di discesa sono facilitate da molle di sollevamento ancorate ai montanti.

Il pavimento del furgone e delle rampe è rivestito di gomma facilmente lavabile. Uno speciale rivestimento in gomma è anche disposto sulle pareti interne per attutire gli eventuali calci dei cavalli.
L'imperiale sopra cabina è dotato di due finestrini e consente il deposito di selle o altro materiale.
La dotazione è completa di parafanghi, luci interne, di due aeratori centrali e di grate laterali apribili.
La parete divisoria interna è estraibile per ampliare in caso di necessità il vano di carico.

CARATTERISTICHE TECNICHE ALLESTIMENTO

Modello	35S10	35C10	35C12	35C15	35C18	50C15	50C18
Passo	**3450**	**3450**	**3450**	**3450**	**3450**	**3450**	**3450**
Dimensioni allestimento (mm)							
Lunghezza esterna	3500	3500	3500	3500	3500	3500	3500
Larghezza esterna	2100	2100	2100	2100	2100	2100	2100
Larghezza interna	1850	1850	1850	1850	1850	1850	1850
Altezza interna	2200	2200	2200	2200	2200	2200	2200
Altezza piano di carico	800	800	800	800	800	800	800
Peso (Kg)	800	800	800	800	800	800	800
Portata (Kg)	950	820 [795]	820 [795]	785 [760]	785 [760]	2375	2375

[ ] - VEICOLO CON SOSPENSIONE ANTERIORE A BARRE DI TORSIONE.

	35S10/35C10	35C12	35C15/50C15	35C18/50C18
Motore	**F1AE0481F**	**F1AE0481G**	**F1CE0481F**	**F1CE0481H**
	Quattro cilindri in linea ad iniezione diretta 16V turbo/intercooler common rail	Quattro cilindri in linea ad iniezione diretta 16V turbo/intercooler common rail	Quattro cilindri in linea ad iniezione diretta 16V turbo/intercooler common rail	Quattro cilindri in linea ad iniezione diretta 16V turbo / intercooler con turbina a geometria variabile - common rail
Cilindrata totale cm³	2286	2286	2998	2998
Potenza massima kW (CV)	70,5 (96) a 2700÷3900	85,3 (116) a 3100÷3900	107 (146) a 3000÷3500	130 (176) a 3200÷3500
Coppia massima Nm (kgm)	240 (24,5) a 1800÷2800 g/l'	270 (27,5) a 1800÷2800 g/l'	350 (36) a 1400÷2600 g/l'	400 (41) a 1250÷3000 g/l'

La furgonatura è costruita dalla **Ifor Williams Trailer** ed è applicata in esclusiva sui modelli Daily.

Per eventuali ordini e/o maggiori dettagli rivolgersi al rappresentante esclusivo per per l'Italia

Dr. GianCarlo Crespi
Via Del Mare, I - 57128 Ardenza (Livorno)
Tel. 0586 - 503821
oppure cell. 337715307
Fax 0586 - 501267

I dati riportati sono indicativi e non vincolanti.
IVECO si riserva la facoltà di effettuare eventuali modifiche in qualsiasi momento e senza preavviso.

IVECO